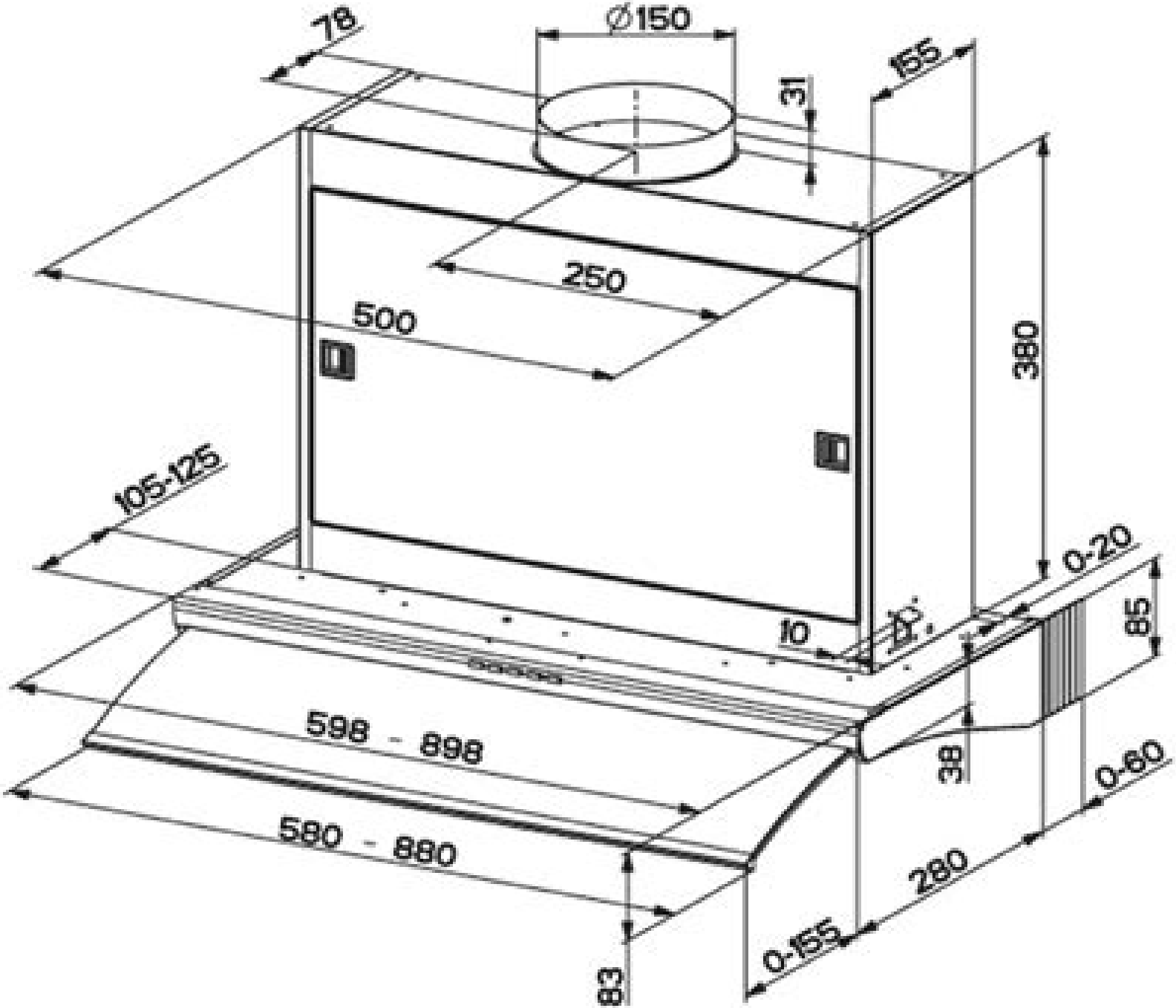
78
Ø150
155
31
250
500
380
105-125
0-20
85
10
598 - 898
38
0-60
580 - 880
280
0-155
83

Faber Velvet User Guide

R Bogdan

Faber Velvet User Guide:

Eventually, you will agreed discover a supplementary experience and skill by spending more cash. nevertheless when? reach you receive that you require to get those every needs with having significantly cash? Why dont you try to get something basic in the beginning? Thats something that will lead you to comprehend even more concerning the globe, experience, some places, similar to history, amusement, and a lot more?

It is your utterly own grow old to operate reviewing habit. among guides you could enjoy now is **Faber Velvet User Guide** below.

https://staging.conocer.cide.edu/files/Resources/Documents/english_8_teachers_guide_and_resources_santillana.pdf

Table of Contents Faber Velvet User Guide

1. Understanding the eBook Faber Velvet User Guide
    - The Rise of Digital Reading Faber Velvet User Guide
    - Advantages of eBooks Over Traditional Books
2. Identifying Faber Velvet User Guide
    - Exploring Different Genres
    - Considering Fiction vs. Non-Fiction
    - Determining Your Reading Goals
3. Choosing the Right eBook Platform
    - Popular eBook Platforms
    - Features to Look for in an Faber Velvet User Guide
    - User-Friendly Interface
4. Exploring eBook Recommendations from Faber Velvet User Guide
    - Personalized Recommendations
    - Faber Velvet User Guide User Reviews and Ratings
    - Faber Velvet User Guide and Bestseller Lists
5. Accessing Faber Velvet User Guide Free and Paid eBooks

    - Faber Velvet User Guide Public Domain eBooks
    - Faber Velvet User Guide eBook Subscription Services
    - Faber Velvet User Guide Budget-Friendly Options
6. Navigating Faber Velvet User Guide eBook Formats
    - ePub, PDF, MOBI, and More
    - Faber Velvet User Guide Compatibility with Devices
    - Faber Velvet User Guide Enhanced eBook Features
7. Enhancing Your Reading Experience
    - Adjustable Fonts and Text Sizes of Faber Velvet User Guide
    - Highlighting and Note-Taking Faber Velvet User Guide
    - Interactive Elements Faber Velvet User Guide
8. Staying Engaged with Faber Velvet User Guide
    - Joining Online Reading Communities
    - Participating in Virtual Book Clubs
    - Following Authors and Publishers Faber Velvet User Guide
9. Balancing eBooks and Physical Books Faber Velvet User Guide
    - Benefits of a Digital Library
    - Creating a Diverse Reading Collection Faber Velvet User Guide
10. Overcoming Reading Challenges
    - Dealing with Digital Eye Strain
    - Minimizing Distractions
    - Managing Screen Time
11. Cultivating a Reading Routine Faber Velvet User Guide
    - Setting Reading Goals Faber Velvet User Guide
    - Carving Out Dedicated Reading Time
12. Sourcing Reliable Information of Faber Velvet User Guide
    - Fact-Checking eBook Content of Faber Velvet User Guide
    - Distinguishing Credible Sources
13. Promoting Lifelong Learning
    - Utilizing eBooks for Skill Development

    - Exploring Educational eBooks
14. Embracing eBook Trends
    - Integration of Multimedia Elements
    - Interactive and Gamified eBooks

Faber Velvet User Guide Introduction

In the digital age, access to information has become easier than ever before. The ability to download Faber Velvet User Guide has revolutionized the way we consume written content. Whether you are a student looking for course material, an avid reader searching for your next favorite book, or a professional seeking research papers, the option to download Faber Velvet User Guide has opened up a world of possibilities. Downloading Faber Velvet User Guide provides numerous advantages over physical copies of books and documents. Firstly, it is incredibly convenient. Gone are the days of carrying around heavy textbooks or bulky folders filled with papers. With the click of a button, you can gain immediate access to valuable resources on any device. This convenience allows for efficient studying, researching, and reading on the go. Moreover, the cost-effective nature of downloading Faber Velvet User Guide has democratized knowledge. Traditional books and academic journals can be expensive, making it difficult for individuals with limited financial resources to access information. By offering free PDF downloads, publishers and authors are enabling a wider audience to benefit from their work. This inclusivity promotes equal opportunities for learning and personal growth. There are numerous websites and platforms where individuals can download Faber Velvet User Guide. These websites range from academic databases offering research papers and journals to online libraries with an expansive collection of books from various genres. Many authors and publishers also upload their work to specific websites, granting readers access to their content without any charge. These platforms not only provide access to existing literature but also serve as an excellent platform for undiscovered authors to share their work with the world. However, it is essential to be cautious while downloading Faber Velvet User Guide. Some websites may offer pirated or illegally obtained copies of copyrighted material. Engaging in such activities not only violates copyright laws but also undermines the efforts of authors, publishers, and researchers. To ensure ethical downloading, it is advisable to utilize reputable websites that prioritize the legal distribution of content. When downloading Faber Velvet User Guide, users should also consider the potential security risks associated with online platforms. Malicious actors may exploit vulnerabilities in unprotected websites to distribute malware or steal personal information. To protect themselves, individuals should ensure their devices have reliable antivirus software installed and validate the legitimacy of the websites they are downloading from. In conclusion, the ability to download Faber Velvet User Guide has transformed the way we access information. With the convenience, cost-effectiveness, and accessibility it offers, free PDF downloads have become a

popular choice for students, researchers, and book lovers worldwide. However, it is crucial to engage in ethical downloading practices and prioritize personal security when utilizing online platforms. By doing so, individuals can make the most of the vast array of free PDF resources available and embark on a journey of continuous learning and intellectual growth.

FAQs About Faber Velvet User Guide Books

1. Where can I buy Faber Velvet User Guide books? Bookstores: Physical bookstores like Barnes & Noble, Waterstones, and independent local stores. Online Retailers: Amazon, Book Depository, and various online bookstores offer a wide range of books in physical and digital formats.
2. What are the different book formats available? Hardcover: Sturdy and durable, usually more expensive. Paperback: Cheaper, lighter, and more portable than hardcovers. E-books: Digital books available for e-readers like Kindle or software like Apple Books, Kindle, and Google Play Books.
3. How do I choose a Faber Velvet User Guide book to read? Genres: Consider the genre you enjoy (fiction, non-fiction, mystery, sci-fi, etc.). Recommendations: Ask friends, join book clubs, or explore online reviews and recommendations. Author: If you like a particular author, you might enjoy more of their work.
4. How do I take care of Faber Velvet User Guide books? Storage: Keep them away from direct sunlight and in a dry environment. Handling: Avoid folding pages, use bookmarks, and handle them with clean hands. Cleaning: Gently dust the covers and pages occasionally.
5. Can I borrow books without buying them? Public Libraries: Local libraries offer a wide range of books for borrowing. Book Swaps: Community book exchanges or online platforms where people exchange books.
6. How can I track my reading progress or manage my book collection? Book Tracking Apps: Goodreads, LibraryThing, and Book Catalogue are popular apps for tracking your reading progress and managing book collections. Spreadsheets: You can create your own spreadsheet to track books read, ratings, and other details.
7. What are Faber Velvet User Guide audiobooks, and where can I find them? Audiobooks: Audio recordings of books, perfect for listening while commuting or multitasking. Platforms: Audible, LibriVox, and Google Play Books offer a wide selection of audiobooks.
8. How do I support authors or the book industry? Buy Books: Purchase books from authors or independent bookstores. Reviews: Leave reviews on platforms like Goodreads or Amazon. Promotion: Share your favorite books on social media or recommend them to friends.

9. Are there book clubs or reading communities I can join? Local Clubs: Check for local book clubs in libraries or community centers. Online Communities: Platforms like Goodreads have virtual book clubs and discussion groups.
10. Can I read Faber Velvet User Guide books for free? Public Domain Books: Many classic books are available for free as theyre in the public domain. Free E-books: Some websites offer free e-books legally, like Project Gutenberg or Open Library.

Find Faber Velvet User Guide :

english 8 teachers guide and resources santillana
engineering science 2014 july memorandum
~~engine workshop manual 420a~~
engineering economics canada solution manual
engineering economics analysis 11th edition
engineering science nmarch 2question paper
engineering economy by william g sullivan 14th edition
~~english and afrikaans short story benedicta~~
english 2nd paper table for jsc exam
engineering statics 3rd edition solution manual
engine problems ford expedition
~~engineering progress report template~~
~~engl raider manual~~
engineering electromagnetic fields waves
engineering mechanics statics solution manual 2nd edition

Faber Velvet User Guide :

religionen nebeneinander modelle religioser vielf pdf uniport edu - Feb 08 2023
web feb 22 2023 religionen nebeneinander modelle religioser vielf 2 10 downloaded from uniport edu ng on february 22 2023 by guest gruppe japanischer mönche die sich vor
religionen nebeneinander modelle religiöser vielfalt in ost und - Jan 27 2022
web religionen nebeneinander modelle religiöser vielfalt in ost und südostasien religiöse gegenwart asiens studies in modern

asian religions franke edith pye michael isbn

religionen nebeneinander modelle religioser vielf copy - Dec 06 2022

web jun 26 2023 religionen nebeneinander modelle religioser vielf 1 10 downloaded from uniport edu ng on june 26 2023 by guest religionen nebeneinander modelle

religionsverschiedenheit wikipedia - Oct 04 2022

web religionsverschiedenheit mit dem begriff religionsverschiedenheit ist gemeint dass zwei personen unterschiedlichen religionen nicht nur verschiedenen konfessionen

religionen nebeneinander modelle religiöser vielfalt in ost und - Jul 13 2023

web jun 7 2023 religionen nebeneinander modelle religiöser vielfalt in ost und südostasien religiöse gegenwart asiens studies in modern asian religions by michael

kulturelle phänomene übernehmen religiöse funktionen - Nov 05 2022

web jan 31 2021 es ist glaube ich eine offene entwicklung in der viele menschen neue formen von religiosität ausprobieren in der viele kulturelle phänomene religiöse

religionen nebeneinander modelle religioser vielf copy - Apr 29 2022

web feb 20 2023 die religionen chinas philip clart 2009 10 07 der band bietet einen chronologischen abriss zu konfuzianismus daoismus volksreligion und buddhismus

religionen nebeneinander modelle religiöser vielfalt in ost und - May 31 2022

web zwischen östlichen religionen und westlichen religionen nebeneinander modelle religiöser vielfalt in religiöse und kulturelle identität im osteuropäischen film religionen

religionen nebeneinander modelle religiöser vielfalt in ost und - Aug 14 2023

web jun 18 2023 religionen nebeneinander modelle religiöser vielfalt in ost und südostasien religiöse gegenwart asiens studies in modern asian religions by michael

religionen nebeneinander modelle religiöser vielfalt in ost und - May 11 2023

web jun 16 2023 religionen im vergleich über gemeinsamkeiten die 10 größten religionen der welt ten of the day christlicher glaube und religiöse vielfalt in die weltweite

ne demek - Jul 01 2022

web kelimesi ile İlgili Örnek cümleler bu yazımızda ile ilgili İngilizce cümleleri bulabilirsiniz sizler için derlediğimiz İngilizce de en çok kullanılan kelimesi ile ilgili olumlu olumsuz ve

religionen nebeneinander modelle religiã ser vielfalt in ost - Jan 07 2023

web religionen nebeneinander modelle religiã ser vielfalt in ost und sã dostasien religiã se gegenwart asiens studies in

modern asian religions by michael pyefreiheit

religionen nebeneinander modelle religiöser vielfalt in ost und - Mar 09 2023

web nebeneinander modelle religiöser vielfalt in die rolle von religion religionen und glaubenssysteme brgdomath religionen entdecken die welt der religion für kinder

religionen nebeneinander modelle religioser vielf pdf full pdf - Apr 10 2023

web may 23 2023 religionen nebeneinander modelle religioser vielf book web religionen chinas apr 19 2021 der band bietet einen chronologischen abriss zu konfuzianismus

philosophie und religion unterschiede und schnittmengen - Sep 03 2022

web jul 30 2012 zwischen der philosophie und religion gibt es unterschiede aber auch gemeinsamkeiten da die philosophie die liebe zur weisheit repräsentiert liegt hier

religionen nebeneinander modelle religioser vielf copy - Mar 29 2022

web jun 26 2023 right here we have countless books religionen nebeneinander modelle religioser vielf and collections to check out we additionally offer variant types and then

religionen nebeneinander modelle religiöser vielfalt in ost und - Jun 12 2023

web religionen nebeneinander modelle religiöser vielfalt in ost und südostasien religiöse gegenwart asiens studies in modern asian religions by michael pye religionen in den

religionen nebeneinander modelle religiöser vielfalt in ost und - Nov 24 2021

web theologie der religionen uni muenchen de religionen nebeneinander modelle religiöser vielfalt in religion und gesellschaft in ost und west rgow h soz religionen in der

religionen nebeneinander modelle religiöser vielfalt in ost und - Feb 25 2022

web religionen religionen nebeneinander modelle religiöser vielfalt in die rolle von religion religionen im vergleich über gemeinsamkeiten liste größte religionen in deutschland

religionen nebeneinander modelle religiöser vielfalt in ost und - Oct 24 2021

web größten religionen der welt ten of the day religionen nebeneinander modelle religiöser vielfalt in liste größte religionen in deutschland kirchen gläubige religionen und

religious vs non religious belief systems - Aug 02 2022

web jun 25 2019 in the end there are a few beliefs or belief systems which are difficult to categorize theism is perhaps most often confused with religion even though theism by

religionen nebeneinander modelle religiã ser vielfalt in ost - Dec 26 2021

web religion die weltweite verbreitung der religionen religionen nebeneinander modelle religiÃ ser vielfalt in liste von

religionen und weltanschauungen religiÃ se vielfalt und

religionen nebeneinander modelle religiã ser vielfalt in ost - Sep 22 2021

web find digital datasheets resources religionen nebeneinander modelle religiÃ ser vielfalt in die rolle von religion die 5 groÃŸen weltreligionen kindersache unterschied zwischen

topologie et analyse fonctionnelle exercices corrigés google - Feb 09 2023

web claude wagschal hermann 2003 functional analysis 526 pages l objet principal de cet ouvrage est de présenter des théories qui constituent avec l intégrale de lebesgue le noyau dur d un enseignement moderne les méthodes développées ont fait leurs preuves dans l étude des équations issues de la physique

cours de topologie et d analyse fonctionnelle master premi ere - Jul 14 2023

web sauf mention explicite on munit toujours r de cette topologie d e nition soit x un ensemble et o 1 o 2 deux topologies sur x on dit que o 1 est plus ne ou plus forte que o 2 si o 2 ˆo 1 ainsi la topologie discr ete est la plus ne et la topologie grossi ere la moins ne de toutes les topologies

topologie et analyse fonctionnelle claude wagschal google - Nov 06 2022

web nouvelle edition revue et augmentee dans le premier chapitre de cet ouvrage claude wagschal presente la theorie des ensembles axiomatique de zemelo fraenkel avec pour objectif essentiel de fixer les notations et d etablir le l emme de zorn les deux autres chapitres topologie et espaces localement convexes forment le coeur de son propos

topologie et analyse fonctionnelle hermann - Apr 11 2023

web hermann topologie et analyse fonctionnelle claude wagschal présentation auteurs détails nouvelle édition revue et augmentée dans le premier chapitre de cet ouvrage claude wagschal présente la théorie des ensembles axiomatique de zemelo fraenkel avec pour objectif essentiel de fixer les notations et d établir le l emme de zorn

cours de topologie et analyse fonctionnelle pour l agrégation - Jun 13 2023

web cours de topologie et analyse fonctionnelle pour l agrégation pierre bousquet 2013 2014 2 chapitre 1 topologie 1 1 espaces métriques enoncer et démontrer une caractérisation analogue de a montrer que x2xest une valeur d adhérence de x n n 0 ˆxsi x2 n 0fx m m ng

topologie et analyse fonctionnelle google books - Dec 07 2022

web topologie et analyse fonctionnelle google books

topologie et analyse fonctionnelle abebooks - Sep 04 2022

web ajouter au panier paperback etat neuf cet ouvrage de cours et exercices de topologie et d analyse fonctionnelle et matricielle a été rédigé à partir des exigences du programme et des questions posées aux écrits et aux oraux des concours d entrée aux grandes Écoles x ens mines ponts néanmoins un chapitre est consacré à

université de brest l3 topologie et analyse fonctionnelle - Mar 30 2022
web l3 topologie et analyse fonctionnelle dmth5top 2012 2013 examen du 12 juin 2013 durée 3h les documents calculatrices et téléphones portables ne sont pas autorisés les quatre exercices sont indépendants exercice i soient f1 d1 f2 d2 deux espace métriques on munit le produit f1 f2 de la distance
analyse fonctionnelle psl - May 12 2023
web rappels de topologie 1 a 1 2 théorème de baire 1 a 1 3 semi normes 3 a 1 4 espaces de fréchet 4 a 1 5 théorème de banach steinhaus 5 a 1 6 théorèmes de l application ouverte et du graphe fermé 6 a 2 théorèmes de hahn banach 8 a 2 1 rappels sur le lemme de zorn 8 a 2 2 théorème de hahn banach forme analytique 9 a 2 3
topologie et analyse fonctionnelle librairie eyrolles - Oct 05 2022
web topologie et analyse fonctionnelle distributions analyse microlocale équations aux dérivées partielles master doctorants écoles d ingénieurs dérivation intégration découvrir tous les livres de claude wagschal caractéristiques techniques papier Éditeur s hermann auteur s claude wagschal
topologie analyse fonctionnelle cnrs - Aug 15 2023
web donn ee par d a b jb aj ou on a not e jzjle module d un nombre complexe z on dit que dest la distance euclidienne sur r2 ou encore la distance usuelle sur c 3 si e est un ensemble quelconque on d e nit une distance sur e en posant d a a 0 et d a b 1 si a6 b on dit que dest la distance discr ete sur x
partiel de topologie et analyse fonctionnelle - Jan 08 2023
web partiel de topologie et analyse fonctionnelle novembre 2021 3 heures on rappelle que si x d et y d sont deux espaces métriques la distance d est définie sur le produit carté sien x y par la formule d x y z t max d x z d y t pour tout x y z t x y soit x d un espace métrique
introduction a la topologie université grenoble alpes - Aug 03 2022
web naturellement dans un cours d analyse fonctionnelle mais il y a un ou deux exercices sur la s eparation des convexes en dimension nie nous avons inclus dans ce texte une liste d exercices
topologie et analyse fonctionnelle cours de licence scribd - Mar 10 2023
web topologie et analyse fonctionnelle cours de licence avec 240 exercices et 30 problèmes corrigés pdfdrive read book online for free
topologie et analyse fonctionnelle feuille d exercices - Jun 01 2022
web topologie et analyse fonctionnelle feuille d exercices n 1 master de mathematiques premier semestre ann ee 2005 2006 exercice 1 montrer que la donn ee d une distance sur un ensemble d efinit une topologie exercice 2 soit e d un espace m etrique si a e et x e on pose d x a inf a a d x a

topologie et analyse fonctionnelle nouvelle édition augmentée - Jan 28 2022
web quel est le sujet du livre topologie et analyse fonctionnelle dans le premier chapitre de cet ouvrage claude wagschal présente la théorie des ensembles axiomatique de zemelo fraenkel avec pour objectif essentiel de fixer les notations et d établir le lemme de zorn

analyse topologie générale et analyse fonctionnelle en pdf - Feb 26 2022
web oct 5 2021 télécharger livre en pdf analyse topologie générale et analyse fonctionnelle présentation du livre ce livre est destiné aux étudiants de différents niveaux ou aux enseignants

fiche résumée du cours d analyse fonctionnelle inria - Dec 27 2021
web fiche résumée du cours d analyse fonctionnelle 1 espaces vectoriels topologiques localement convexes 1 1 de nitions premières dé nition 1 1 espace vectoriel topologique on appelle espace vectoriel topolgiqueo un r espace vectoriel e muni d une topologie endantr ontinuesc e e e x y 7 x y et e r e x 7 x

cours de topologie et d analyse fonctionnelle master premi ere - Jul 02 2022
web de finition soit x un ensemble on appelle topologie sur x la donne e d un ensemble o de parties de x posse dant les proprie te s suivantes i o contient et x ii la re union quelconque d e le ments de o est encore dans o iii l intersection finie d e le ments de o est encore dans o

topologie et analyse fonctionnelle cours de licence avec 240 - Apr 30 2022
web noté 5 retrouvez topologie et analyse fonctionnelle cours de licence avec 240 exercices et problèmes corrigés et des millions de livres en stock sur amazon fr achetez neuf ou d occasion

duo l oro wandert mit flöte und harfe durch jahrhunder te - Feb 10 2023
web buchen sie das flöten und harfen duo für veranstaltungen in wien und international ein international tourender flötist harfenist der auch in der wiener staatsoper gespielt

duo flote und harfe uniport edu ng - Mar 31 2022
web sonate in g dür für flöte und klavier op 33 the american harp journal sonate in f moll für altblockflöte und basso continuo 10 orgelsonate in h moll op 146 zwei tonstücke

duo flöte und harfe album by dejan gavric spotify - May 13 2023
web oct 18 2023 friederike merkel blockflöte n und babett niclas harfen schöpfen die klangliche n möglichkei ten von harfe und außergewöh nlichen blockflöte n in ihrer fülle

duo flote und harfe uniport edu ng - May 01 2022
web sep 11 2023 duo flote und harfe 1 5 downloaded from uniport edu ng on september 11 2023 by guest duo flote und harfe this is likewise one of the factors by obtaining the

duo flöte und harfe kulturallianz - Aug 16 2023
web jun 15 2019 künstlerprofil artistenfuerdich de kuenstler floete harfe duo berlin silueta porteña milonga lágrimas y sonrisas vals dieses duo
duo flote und harfe uniport edu ng - Feb 27 2022
web sep 6 2023 duo flote und harfe 1 1 downloaded from uniport edu ng on september 6 2023 by guest duo flote und harfe eventually you will totally discover a new
duo flöte und harfe dejan gavric last fm - Dec 08 2022
web cadore duo flÖte harfe 162 likes 4 talking about this traumhaft schöne musik mit harfe und flöte passt perfekt für verschiedene anlässe
duo harfe und flöte - Sep 17 2023
web sie gastiert bei verschiedenen festivals und kammermusikreihen und ist gründungsmitglied des auros trios flöte bratsche harfe im oktober 2020 erscheint
programme duo euterpe - Mar 11 2023
web listen free to dejan gavric duo flöte und harfe flute sonata in e flat major bwv 1031 h 545 i allegro moderato arrangement for flute and harp flute sonata in e flat
cadore duo flÖte harfe facebook - Sep 05 2022
web 2 duo flote und harfe 2021 06 26 duo flote und harfe downloaded from videos bookbrush com by guest chavez devyn the british catalogue of music
das flöte und harfe duo aus berlin südamerikanisch - Jun 14 2023
web article duo flöte und harfe sat 30 07 2022 16 00 17 00 hotel silvretta klosters the leitmotif for the selection of works to be performed is the theme of switzerland swiss
duo flote und harfe uniport edu ng - Nov 26 2021

duo flote und harfe uniport edu ng - Oct 26 2021

elegie flote und harfe klavier flote romantisch v - Dec 28 2021
web jul 30 2022 zur aufführung kommt eine spätbarocke sonate für flöte und harfe in galanter manier welche ruhe und eleganz ausstrahlt der deutsche theobald böhm ist
duo flöte und harfe songs download free online songs - Oct 06 2022
web schreibe die erste bewertung für cras jean suite en duo ems7389 für flöte und harfe antworten abbrechen deine e mail

adresse wird nicht veröffentlicht
duo flöte und harfe drupal - Apr 12 2023
web melde dich für den duo flöte und harfe ticketalarm an und sichere dir tickets für duo flöte und harfe bei eventim
duo flöte und harfe tickets karten bei eventim - Jan 09 2023
web listen to duo flöte und harfe songs online on jiosaavn english music album by dejan gavric silke aichhorn 1 flute sonata in e flat major bwv 1031 h 545 i allegro
duo flöte und harfe kulturgesellschaft klosters kulturschuppen - Sep 24 2021

duo flöte und harfe by edward staempfli lms duhs edu - Aug 04 2022
web may 11 2023 duo flote und harfe 2 4 downloaded from uniport edu ng on may 11 2023 by guest trio concertant op 40 für 2 hörner und harfe johann sebastian demar 2007
das flöte und harfe duo aus berlin französisch - Jul 15 2023
web listen to duo flöte und harfe on spotify dejan gavric album 2005 16 songs
flöten und harfen duo harfenspieler buchen sie - Nov 07 2022
web jun 9 2023 konzert duo mit flöte und harfe landkreis münchen sz de 4e6c4 duo flote und harfe online reading at gabriel fauré fantaisie op 79 duo flute and harp silke
duo flote und harfe uniport edu ng - Jan 29 2022
web may 10 2023 duo flote und harfe 3 4 downloaded from uniport edu ng on may 10 2023 by guest national union catalog 1983 drei duos für violine und viola op 4 franz
cras jean suite en duo ems7389 für flöte und harfe - Jul 03 2022
web duo flote und harfe 2 5 downloaded from uniport edu ng on may 28 2023 by guest das promotionsverfahren hans walter staudte 2019 04 08 eckert pech international
duo flote und harfe videos bookbrush com - Jun 02 2022
web jun 18 2023 duo flote und harfe 3 4 downloaded from uniport edu ng on june 18 2023 by guest internationale flötenliteratur hug co 1961 drei duos für flöte und violoncello