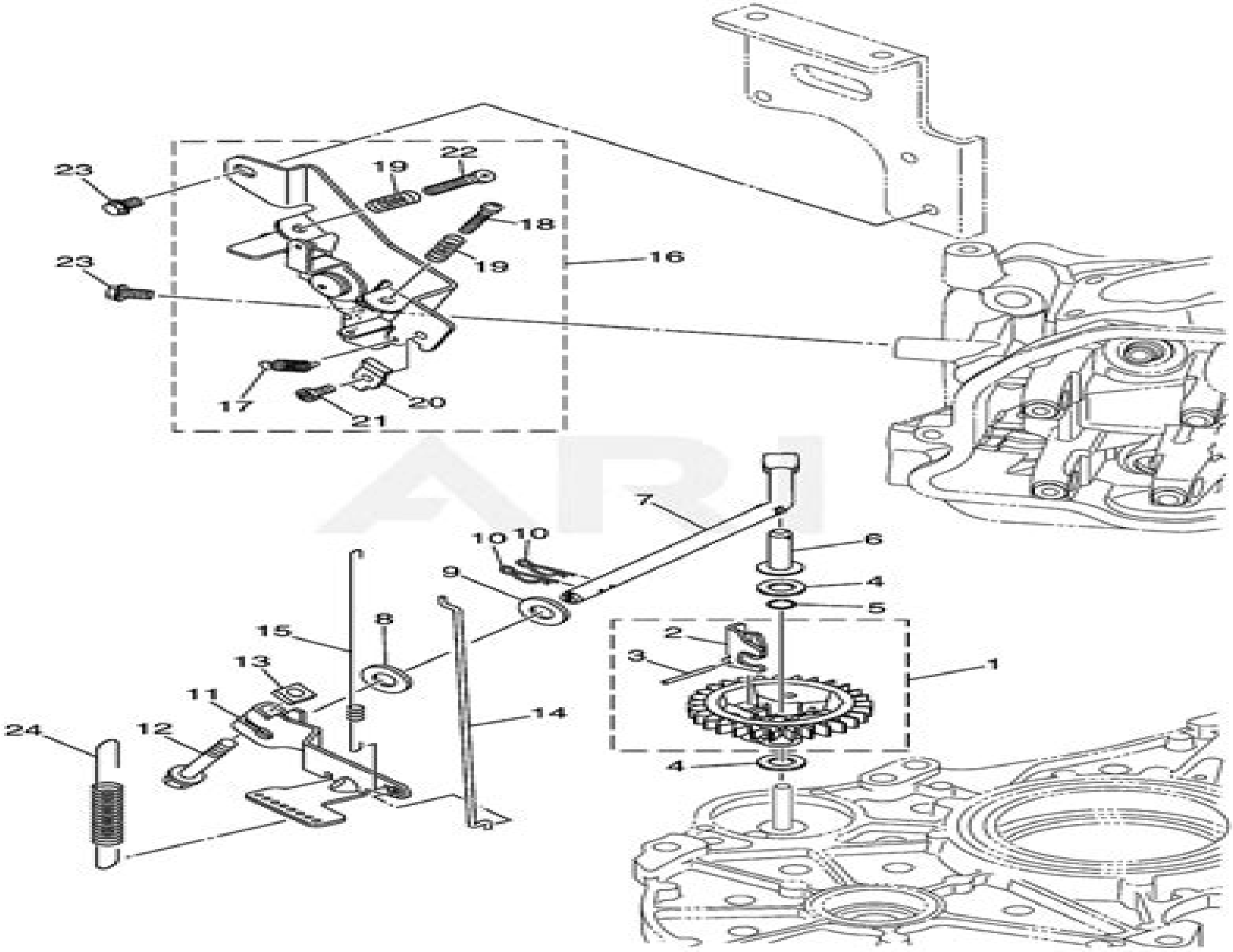

Page design © 2004-2017 by ARI Network Services, Inc.

Manual For Gravely 260z

N Colangelo

Manual For Gravely 260z:

This is likewise one of the factors by obtaining the soft documents of this **Manual For Gravely 260z** by online. You might not require more times to spend to go to the books start as capably as search for them. In some cases, you likewise attain not discover the proclamation Manual For Gravely 260z that you are looking for. It will extremely squander the time.

However below, taking into account you visit this web page, it will be thus utterly simple to get as with ease as download lead Manual For Gravely 260z

It will not allow many times as we tell before. You can pull off it even if accomplish something else at house and even in your workplace. fittingly easy! So, are you question? Just exercise just what we present under as without difficulty as evaluation **Manual For Gravely 260z** what you taking into account to read!

https://staging.conocer.cide.edu/public/Resources/default.aspx/kingdom%20come.pdf

Table of Contents Manual For Gravely 260z

1. Understanding the eBook Manual For Gravely 260z
    - The Rise of Digital Reading Manual For Gravely 260z
    - Advantages of eBooks Over Traditional Books
2. Identifying Manual For Gravely 260z
    - Exploring Different Genres
    - Considering Fiction vs. Non-Fiction
    - Determining Your Reading Goals
3. Choosing the Right eBook Platform
    - Popular eBook Platforms
    - Features to Look for in an Manual For Gravely 260z
    - User-Friendly Interface
4. Exploring eBook Recommendations from Manual For Gravely 260z
    - Personalized Recommendations

    - Manual For Gravely 260z User Reviews and Ratings
    - Manual For Gravely 260z and Bestseller Lists
5. Accessing Manual For Gravely 260z Free and Paid eBooks
    - Manual For Gravely 260z Public Domain eBooks
    - Manual For Gravely 260z eBook Subscription Services
    - Manual For Gravely 260z Budget-Friendly Options
6. Navigating Manual For Gravely 260z eBook Formats
    - ePub, PDF, MOBI, and More
    - Manual For Gravely 260z Compatibility with Devices
    - Manual For Gravely 260z Enhanced eBook Features
7. Enhancing Your Reading Experience
    - Adjustable Fonts and Text Sizes of Manual For Gravely 260z
    - Highlighting and Note-Taking Manual For Gravely 260z
    - Interactive Elements Manual For Gravely 260z
8. Staying Engaged with Manual For Gravely 260z
    - Joining Online Reading Communities
    - Participating in Virtual Book Clubs
    - Following Authors and Publishers Manual For Gravely 260z
9. Balancing eBooks and Physical Books Manual For Gravely 260z
    - Benefits of a Digital Library
    - Creating a Diverse Reading Collection Manual For Gravely 260z
10. Overcoming Reading Challenges
    - Dealing with Digital Eye Strain
    - Minimizing Distractions
    - Managing Screen Time
11. Cultivating a Reading Routine Manual For Gravely 260z
    - Setting Reading Goals Manual For Gravely 260z
    - Carving Out Dedicated Reading Time
12. Sourcing Reliable Information of Manual For Gravely 260z
    - Fact-Checking eBook Content of Manual For Gravely 260z

    - Distinguishing Credible Sources
13. Promoting Lifelong Learning
    - Utilizing eBooks for Skill Development
    - Exploring Educational eBooks
14. Embracing eBook Trends
    - Integration of Multimedia Elements
    - Interactive and Gamified eBooks

Manual For Gravely 260z Introduction

In the digital age, access to information has become easier than ever before. The ability to download Manual For Gravely 260z has revolutionized the way we consume written content. Whether you are a student looking for course material, an avid reader searching for your next favorite book, or a professional seeking research papers, the option to download Manual For Gravely 260z has opened up a world of possibilities. Downloading Manual For Gravely 260z provides numerous advantages over physical copies of books and documents. Firstly, it is incredibly convenient. Gone are the days of carrying around heavy textbooks or bulky folders filled with papers. With the click of a button, you can gain immediate access to valuable resources on any device. This convenience allows for efficient studying, researching, and reading on the go. Moreover, the cost-effective nature of downloading Manual For Gravely 260z has democratized knowledge. Traditional books and academic journals can be expensive, making it difficult for individuals with limited financial resources to access information. By offering free PDF downloads, publishers and authors are enabling a wider audience to benefit from their work. This inclusivity promotes equal opportunities for learning and personal growth. There are numerous websites and platforms where individuals can download Manual For Gravely 260z. These websites range from academic databases offering research papers and journals to online libraries with an expansive collection of books from various genres. Many authors and publishers also upload their work to specific websites, granting readers access to their content without any charge. These platforms not only provide access to existing literature but also serve as an excellent platform for undiscovered authors to share their work with the world. However, it is essential to be cautious while downloading Manual For Gravely 260z. Some websites may offer pirated or illegally obtained copies of copyrighted material. Engaging in such activities not only violates copyright laws but also undermines the efforts of authors, publishers, and researchers. To ensure ethical downloading, it is advisable to utilize reputable websites that prioritize the legal distribution of content. When downloading Manual For Gravely 260z, users should also consider the potential security risks associated with online platforms. Malicious actors may exploit vulnerabilities in unprotected websites to distribute malware or steal personal information. To protect themselves,

individuals should ensure their devices have reliable antivirus software installed and validate the legitimacy of the websites they are downloading from. In conclusion, the ability to download Manual For Gravely 260z has transformed the way we access information. With the convenience, cost-effectiveness, and accessibility it offers, free PDF downloads have become a popular choice for students, researchers, and book lovers worldwide. However, it is crucial to engage in ethical downloading practices and prioritize personal security when utilizing online platforms. By doing so, individuals can make the most of the vast array of free PDF resources available and embark on a journey of continuous learning and intellectual growth.

FAQs About Manual For Gravely 260z Books

How do I know which eBook platform is the best for me? Finding the best eBook platform depends on your reading preferences and device compatibility. Research different platforms, read user reviews, and explore their features before making a choice. Are free eBooks of good quality? Yes, many reputable platforms offer high-quality free eBooks, including classics and public domain works. However, make sure to verify the source to ensure the eBook credibility. Can I read eBooks without an eReader? Absolutely! Most eBook platforms offer web-based readers or mobile apps that allow you to read eBooks on your computer, tablet, or smartphone. How do I avoid digital eye strain while reading eBooks? To prevent digital eye strain, take regular breaks, adjust the font size and background color, and ensure proper lighting while reading eBooks. What the advantage of interactive eBooks? Interactive eBooks incorporate multimedia elements, quizzes, and activities, enhancing the reader engagement and providing a more immersive learning experience. Manual For Gravely 260z is one of the best book in our library for free trial. We provide copy of Manual For Gravely 260z in digital format, so the resources that you find are reliable. There are also many Ebooks of related with Manual For Gravely 260z. Where to download Manual For Gravely 260z online for free? Are you looking for Manual For Gravely 260z PDF? This is definitely going to save you time and cash in something you should think about.

Find Manual For Gravely 260z :

kingdom come.
king henry vi pt 3 arden
king of creation
kingfisher of classic christmas stories
king of the mountain thorndike large print romance series

kings lizard
kings commoners and concessionaires the evolution and dissolution of the nineteenth-century swazi state
kingdoms of christ from the days of the
~~kite rider~~
~~kitchens lifestyle and design~~
kings queens and pawns an american woman at the f
kite strings of the southern cross - tales from the south pacific
king james open bible
kindergarten bulletin board ideas
kitchen cosmetics using herbs fruits and eatables in natural cosmetics

Manual For Gravely 260z :

enzyklopädie des ddr fußballs von hanns leske buch - Nov 06 2022
web oct 15 2021 beschreibung fußball in der ddr das ist ein kapitel sportgeschichte das bis heute erinnerungen und emotionen weckt für alle die ihre reminiszenzen mit informationen unterfüttern wollen gibt es jetzt das ultimative buch in dieser enzyklopädie des ddr fußballs weiterlesen
enzyklopadie des deutschen ligafussballs band 9 s qr bonide - Apr 30 2022
web enzyklopadie des deutschen ligafussballs band 9 s soccer in a football world attraktivität des deutschen profi fußballs unter berücksichtigung von finanzausstattung und relativer wettbewerbsfähigkeit der ligamannschaften bfc dynamo der meisterclub the girls guide to love and supper clubs zwischen hochburg und provinz
enzyklopädie der europäischen fußballvereine die amazon de - Jan 08 2023
web hardy grüne jahrgang 1962 geboren in dortmund und seit 1975 in göttingen beschäftigt sich seit vielen jahren mit der geschichte des fußballs in der welt und hat zahlreiche bücher zum deutschen und internationalen fußball veröffentlicht leidenserprobter nichtsdestotrotz aber unerschütterlicher fan von göttingen 05
enzyklopadie des deutschen ligafussballs band 9 s pdf - Sep 16 2023
web enzyklopadie des deutschen ligafussballs band 9 s bfc dynamo der meisterclub aug 02 2022 myths and facts about football apr 05 2020 this book presents accounts of economic and psychological analyses of association football or soccer as it is popularly known in the usa as football is widely accepted to be the world s most
enzyklopadie des deutschen ligafussballs band 9 s - May 12 2023
web enzyklopadie des deutschen ligafussballs band 9 s as one of the most functioning sellers here will unquestionably be in

the midst of the best options to review football origins paths and new dimensions alexander cárdenas 2014 02 10 master s thesis from the year 2010 in the subject sport miscellaneous grade 1 0 university of leipzig

enzyklopadie des deutschen ligafussballs band 9 s book - Apr 11 2023

web pages of enzyklopadie des deutschen ligafussballs band 9 s a mesmerizing literary creation penned by way of a celebrated wordsmith readers set about an enlightening odyssey unraveling the intricate significance of language and its enduring effect on our lives in this appraisal we shall explore

enzyklopadie des deutschen ligafussballs band 9 s uniport edu - Jun 01 2022

web apr 22 2023 enzyklopadie des deutschen ligafussballs band 9 s 2 7 downloaded from uniport edu ng on april 22 2023 by guest american olympic and world cup teams made this young man s dreams come true alex was humble and did not realize how important these events were to his life when selected to be in the soccer hall of fame he

enzyklopadie des deutschen ligafussballs band 9 s pdf - Aug 03 2022

web bargains to download and install enzyklopadie des deutschen ligafussballs band 9 s correspondingly simple one hundred years of football in palestine issam khalidi 2013 01 01 football is

enzyklopadie des deutschen ligafussballs band 9 s pdf - Jun 13 2023

web jun 20 2023 enzyklopadie des deutschen ligafussballs band 9 s 2 7 downloaded from uniport edu ng on june 20 2023 by guest the sporting and festive events of that occasion with a large cast of athletes from various countries including a contingent from harvard and princeton who won the hearts of the athenians as they won most of the first

enzyklopadie des deutschen ligafussballs band 9 s pdf - Mar 10 2023

web enzyklopadie des deutschen ligafussballs band 9 s downloaded from api aegirproject org by guest becker english soccer in a football world springer verlag hannah sugarman seems to have it all she works for an influential think tank in washington d c lives in a swanky apartment with her high achieving boyfriend and is

enzyklopadie des deutschen ligafussballs band 9 s - Oct 05 2022

web as insight of this enzyklopadie des deutschen ligafussballs band 9 s can be taken as skillfully as picked to act world class james ferguson 2006 world class celebrates caribbean achievement on the domestic and international field it also reveals how players from the caribbean and of

enzyklopadie des deutschen ligafussballs band 9 s uniport edu - Mar 30 2022

web may 2 2023 enzyklopadie des deutschen ligafussballs band 9 s 2 7 downloaded from uniport edu ng on may 2 2023 by guest and the victims of colonization by others their country expanded shrunk split and sometimes disappeared often under circumstances far beyond their control despite these

enzyklopadie des deutschen ligafussballs band 9 s pdf - Aug 15 2023

web 2 enzyklopadie des deutschen ligafussballs band 9 s 2022 05 13 this book presents accounts of economic and psychological analyses of association football or soccer as it is popularly known in the usa

enzyklopadie des deutschen ligafussballs band 9 s - Jul 02 2022

web attraktivität des deutschen profi fußballs unter berücksichtigung von finanzausstattung und relativer wettbewerbsfähigkeit der ligamannschaften the town planning review zwischen hochburg und provinz puppy love enzyklopadie des deutschen ligafussballs band 9 s downloaded from sql gocohospitality com by guest diamond neveah

enzyklopadie des deutschen ligafussballs band 9 s pdf - Sep 04 2022

web jun 7 2023 enzyklopadie des deutschen ligafussballs band 9 s 1 8 downloaded from uniport edu ng on june 7 2023 by guest enzyklopadie des deutschen ligafussballs band 9 s as recognized adventure as skillfully as experience roughly lesson amusement as well as bargain can be gotten by just checking out a book enzyklopadie des

free enzyklopadie des deutschen ligafussballs band 9 s - Oct 17 2023

web enzyklopadie des deutschen ligafussballs band 9 s consensus building versus irreconcilable conflicts feb 03 2020 this book aims to identify ways of overcoming the limitations of the communicative tradition in understanding participatory spatial planning three conceptual models that offer different perspectives

enzyklopadie des deutschen ligafussballs band 9 s - Feb 26 2022

web enzyklopadie des deutschen ligafussballs band 9 s is available in our digital library an online access to it is set as public so you can download it instantly our book servers saves in multiple countries allowing you to get the most less latency time to download any of our books like this one

enzyklopädie des deutschen ligafußballs 7 vereinslexikon amazon de - Feb 09 2023

web enzyklopädie des deutschen ligafußballs 7 vereinslexikon enzyklopädie des deutschen ligafussballs grüne hardy isbn 9783897841475 kostenloser versand für alle bücher mit versand und verkauf duch amazon

enzyklopädie des ddr fußballs leske hanns amazon de - Dec 07 2022

web enzyklopädie des ddr fußballs leske hanns isbn 9783895335563 fußball in der ddr fußballfibel bibliothek des deutschen fußballs in dem fast 600 seitigen band aus dem verlag die werkstatt hat der berliner autor rund 3800 biografien von spielern

enzyklopadie des deutschen ligafussballs band 9 s copy - Jul 14 2023

web 2 enzyklopadie des deutschen ligafussballs band 9 s 2023 02 19 unverändert der verein trat für kurze zeit als sc ostmark auf stars wie matthias sindelar arrangierten sich andere wanderten aus oder kamen an der front ums leben der mittelfeldspieler hans mock war sa mitglied ss brigadeführer ernst kaltenbrunner wurde nominell

cours d allemand en ligne goethe institut allemagne - Dec 28 2022

web apprentissage autonome de l allemand votre cours d allemand est divisé en différents chapitres qui sont consacrés à des

sujets du quotidien et d actualité et vous permettent d apprendre le vocabulaire et les règles de grammaire appropriés vous
grammaire allemande expliquée mais simplifiée lingoda - Feb 27 2023
web l ordre des mots en allemand la syntaxe ordre des mots allemande est en général plus complexe et flexible que la syntaxe anglaise par exemple pour des phrases simples reprenant le schéma classique sujet verbe objet la syntaxe sera familière aux anglophones et francophones les mêmes règles étant observées
top 15 des leçons et exercices de grammaire allemande les plus - May 01 2023
web leçon de grammaire 1 les déclinaisons en allemand les 4 cas 2 les temps verbaux la conjugaison allemande 3 les déterminants et pronoms allemands 4 les conjonctions et adverbes de liaison en allemand 5 la déclinaison des adjectifs allemands 6 conjugaison des verbes allemands 7 les pronoms personnels allemands 8
débutant apprendre l allemand avec la dw - Aug 24 2022
web cours d allemand pour débutants pour les débutants sans connaissances préalables et pour les élèves des niveaux a1 et a2 du cadre européen de référence avec nos cours d allemand gratuits acquiers les bases pour des conversations simples avec des vidéos des audios des exercices interactifs des cours complet des unités d
apprendre l allemand pour les débutants les 15 étapes à connaître - Apr 19 2022
web may 5 2021 le pluriel des noms la syntaxe allemande 10 mots essentiels pour faire des phrases simples en allemand la négation en allemand les articles allemands les adjectifs possessifs les adjectifs démonstratifs les verbes allemands les temps et conjugaisons en allemand les déclinaisons en allemand apprendre l alphabet et la
la grammaire allemande fiche vocabulaire grammaire - Jul 23 2022
web vous constaterez que les mots d origine latine côtoient ceux d origine germanique ce qui vous rendra la mémorisation plus simple la plupart des termes de grammaire couramment utilisés ressemblent fortement à ceux du français die grammatik la grammaire grammatikalisch grammatical das wort die wörter le mot
apprendre l allemand apprendre l allemand avec la dw - Jan 29 2023
web nov 1 2023 apprendre l allemand en ligne gratuitement avec les cours en ligne de la deutsche welle tu apprends l allemand facilement et gratuitement débutant intermédiaire ou avancé ici tu
quelques pistes pour l enseignement de la grammaire allemande - Dec 16 2021
web sep 28 2020 partie introductive la grammaire allemande impopulaire souvent perçue comme détachée de la réalité des pratiques communicatives mais également considérée comme un élément incontournable de l apprentissage d une langue la grammaire fait l objet de débats en didactique des langues la grammaire allemande
grammaire apprendre l allemand avec la dw - Aug 04 2023
web apprendre l allemand toggle navigation vue d ensemble de la grammaire tu trouveras ici une synthèse des principales

règles grammaticales allemandes verbes conjugaison au présent
languagetool correcteur d orthographe pour l allemand - Mar 19 2022
web corrigez gratuitement l orthographe la grammaire et la ponctuation en allemand mais également dans plus de 30 autres langues s inscrire c est gratuit plus de 5 000 avis sur le chrome store correcteur le mieux noté pour chrome avec plus d un million d utilisateurs
maîtriser la grammaire allemande grammaire exercices - May 21 2022
web jun 14 2023 tous les points clés de la grammaire allemande et 350 exercices pour s entraîner à l écrit et à l oral une grammaire de niveau b1 b2 lycée université signée bescherelle une grammaire pratique et active sur chaque point clé de grammaire allemande en vis à vis des explications avec des exemples rédigés dans un
l essentiel de la grammaire allemande mondly - Oct 26 2022
web chaque leçon présente des exercices de grammaire allemande où vous lisez écoutez des natifs écrivez et parlez basés sur la science nos exercices sont spécialement conçus pour alimenter votre motivation et rendre l apprentissage de l allemand aussi facile et
grammaire allemande wikipédia - Mar 31 2023
web la grammaire allemande est l étude de la morphologie et de la syntaxe de la langue allemande orthographe l orthographe allemande possède les particularités suivantes les noms communs comme les noms propres commencent par une majuscule alors que seuls les noms propres et les gentilés ont cette particularité en français
dictionnaire allemand français traduction en ligne lexilogos - Nov 14 2021
web deutschonline grammaire de l allemand histoire de la langue allemande gesellschaft für deutsche sprache fragen und antworten questions et réponses sur la langue allemande verein deutsche sprache german l allemand par rudolf muhr gerhard stickel in revue belge de philologie et d histoire 2012
la grammaire allemande lingolia - Oct 06 2023
web l allemand possède six temps le présent präsens le parfait perfekt le prétérit präteritum le plus que parfait plusquamperfekt le futur simple futur i et le futur antérieur futur ii les verbes sont conjugués à toutes les personnes ich du er
exercices d allemand en ligne - Sep 24 2022
web de nombreux exercices et récapitulatifs en ligne sur les différents aspects de la grammaire allemande de nombreux entraînements pour apprendre le vocabulaire la conjugaison et la déclinaison tous les exercices et exemples en allemand sont écrits par des locuteurs natifs comment soutenir le site
apprendre l allemand avec lingolia - Jul 03 2023
web livre de poche la grammaire allemande est également parue en livre en langue allemande sous le titre deutsche

grammatik einfach kompakt und übersichtlich elle est disponible en librairie et sur amazon l ouvrage explique la grammaire allemande de manière courte et simple sans pour autant laisser de côté les détails importants

sophie cross la grammaire c est ce qu il y a de pire en - Oct 14 2021

web 9 hours ago présent depuis la première saison de sophie cross dont france 3 propose un nouvel épisode mardi 7 novembre l acteur allemand wanja mues qui incarne le médecin légiste raconte comment il

grammaire apprendre l allemand - Sep 05 2023

web la grammaire allemande fiche vocabulaire les mots de liaison et connecteurs en allemand parler du quelconque de n importe quoi en allemand comment faire welcher welche welches en allemand a quoi correspond ce mot le génitif en allemand comment ça marche l accusatif en allemand a quoi correspond il

apprendre la grammaire allemande télécharger gratuitement - Jan 17 2022

web pdf cahier d exercices en allemand plus de 20 pages d exercices en allemand pour vous aider à apprendre les mots et les phrases les plus importants de la langue nous vous suggérons d imprimer le cahier allemand et de faire les exercices avec un crayon ou un stylo initiation à la grammaire allemande prête pour télécharger en format pdf

comment apprendre l allemand rapidement 5 trucs simples et - Jun 21 2022

web feb 15 2019 lisez des livres commencez par des livres simples comme des livres pour enfants pour mémoriser le vocabulaire de base lisez à haute voix pour travailler votre prononciation et votre expression orale rencontrez des germanophones un autre moyen d apprendre l allemand rapidement est de le pratiquer avec quelqu un

allemand grammaire exercices et vocabulaire en ligne - Jun 02 2023

web l allemand est souvent considéré comme une langue difficile à apprendre et ce n est pas faux il faut travailler dur pour être capable de maîtriser les points de grammaire et cela prend du temps et nécessite donc beaucoup de patience en effet en allemand il a des déclinaisons trois genres nominaux des formes qui varient selon

allemand grammaire de l étudiant de boeck supérieur - Feb 15 2022

web il est le représentant belge du conseil de l orthographe allemande rat für deutsche rechtschreibung conseil international réunissant l allemagne l autriche la suisse le liechtenstein le tyrol italien et la communauté germanophone de belgique allemand grammaire de l étudiant edition 5e édition date de parution juin 2020

allemand l essentiel de la grammaire aufutur - Nov 26 2022

web jan 5 2022 en allemand la ponctuation a une grande importance il est ne cessaire de mai triser l utilisation de la virgule afin que la phrase ait du sens il n y a jamais de virgule entre le premier membre de la phrase et le verbe conjugue en reprenant l exemple plus haut hinter dem auto ist mein hund

apprendre l allemand pour les débutants les 15 étapes à connaître - Apr 19 2022

web pdf cahier d exercices en allemand plus de 20 pages d exercices en allemand pour vous aider à apprendre les mots et les phrases les plus importants de la langue nous vous

exercices d allemand en ligne - Sep 24 2022

web feb 15 2019 lisez des livres commencez par des livres simples comme des livres pour enfants pour mémoriser le vocabulaire de base lisez à haute voix pour travailler votre

dictionnaire allemand français traduction en ligne lexilogos - Nov 14 2021

grammaire allemande expliquée mais simplifiée - Feb 27 2023

web apprentissage autonome de l allemand votre cours d allemand est divisé en différents chapitres qui sont consacrés à des sujets du quotidien et d actualité et vous permettent

la grammaire allemande lingolia - Oct 06 2023

web l allemand possède six temps le présent präsens le parfait perfekt le prétérit präteritum le plus que parfait plusquamperfekt le futur simple futur i et le futur antérieur futur ii les verbes sont conjugués à toutes les personnes ich du er

apprendre l allemand avec lingolia - Jul 03 2023

web livre de poche la grammaire allemande est également parue en livre en langue allemande sous le titre deutsche grammatik einfach kompakt und übersichtlich

allemand grammaire de l étudiant de boeck supérieur - Feb 15 2022

web deutschonline grammaire de l allemand histoire de la langue allemande gesellschaft für deutsche sprache fragen und antworten questions et réponses sur la

sophie cross la grammaire c est ce qu il y a de pire en - Oct 14 2021

la grammaire allemande fiche vocabulaire grammaire - Jul 23 2022

web may 5 2021 le pluriel des noms la syntaxe allemande 10 mots essentiels pour faire des phrases simples en allemand la négation en allemand les articles allemands les

grammaire apprendre l allemand avec la dw - Aug 04 2023

web apprendre l allemand toggle navigation vue d ensemble de la grammaire tu trouveras ici une synthèse des principales règles grammaticales allemandes verbes conjugaison

comment apprendre l allemand rapidement 5 trucs simples et - Jun 21 2022

web corrigez gratuitement l orthographe la grammaire et la ponctuation en allemand mais également dans plus de 30 autres langues s inscrire c est gratuit plus de 5 000 avis

cours d allemand en ligne goethe institut allemagne - Dec 28 2022
web de nombreux exercices et récapitulatifs en ligne sur les différents aspects de la grammaire allemande de nombreux entraînements pour apprendre le vocabulaire la conjugaison
apprendre l allemand apprendre l allemand avec la dw - Jan 29 2023
web chaque leçon présente des exercices de grammaire allemande où vous lisez écoutez des natifs écrivez et parlez basés sur la science nos exercices sont spécialement conçus
apprendre la grammaire allemande télécharger gratuitement - Jan 17 2022
web 9 hours ago présent depuis la première saison de sophie cross dont france 3 propose un nouvel épisode mardi 7 novembre l acteur allemand wanja mues qui incarne le
débutant apprendre l allemand avec la dw - Aug 24 2022
web jun 14 2023 tous les points clés de la grammaire allemande et 350 exercices pour s entraîner à l écrit et à l oral une grammaire de niveau b1 b2 lycée université
maîtriser la grammaire allemande grammaire exercices - May 21 2022
web il est le représentant belge du conseil de l orthographe allemande rat für deutsche rechtschreibung conseil international réunissant l allemagne l autriche la suisse le
allemand grammaire exercices et vocabulaire en ligne - Jun 02 2023
web leçon de grammaire 1 les déclinaisons en allemand les 4 cas 2 les temps verbaux la conjugaison allemande 3 les déterminants et pronoms allemands 4 les
grammaire allemande wikipédia - Mar 31 2023
web nov 1 2023 apprendre l allemand en ligne gratuitement avec les cours en ligne de la deutsche welle tu apprends l allemand facilement et gratuitement débutant
l essentiel de la grammaire allemande mondly - Oct 26 2022
web vous constaterez que les mots d origine latine côtoient ceux d origine germanique ce qui vous rendra la mémorisation plus simple la plupart des termes de grammaire
quelques pistes pour l enseignement de la grammaire allemande - Dec 16 2021

top 15 des leçons et exercices de grammaire allemande les plus - May 01 2023
web la grammaire allemande est l étude de la morphologie et de la syntaxe de la langue allemande orthographe l orthographe allemande possède les particularités suivantes
languagetool correcteur d orthographe pour l allemand - Mar 19 2022

web sep 28 2020 partie introductive la grammaire allemande impopulaire souvent perçue comme détachée de la réalité des pratiques communicatives mais également

allemand l essentiel de la grammaire aufutur - Nov 26 2022

web cours d allemand pour débutants pour les débutants sans connaissances préalables et pour les élèves des niveaux a1 et a2 du cadre européen de référence avec nos cours

grammaire apprendre l allemand - Sep 05 2023

web la grammaire allemande fiche vocabulaire les mots de liaison et connecteurs en allemand parler du quelconque de n importe quoi en allemand comment faire

what s next for bangladesh s garment industry after a decade of - Jun 14 2023

web mar 25 2021 pandemic pressure and shifts in global markets have brought stiff challenges to the garment industry in bangladesh the sector will need to innovate upgrade and diversify investing in flexibility sustainability worker welfare and infrastructure

improving working conditions in the ready made garment - Nov 07 2022

web the ready made garment rmg industry in bangladesh was hit by several fatal industrial accidents in 2012 and 2013 including the rana plaza collapse in april 2013 in response the ilo programme on improving working conditions in the ready made garment sector funded by canada the netherlands and the united kingdom was

total quality management tqm adoption in bangladesh ready - Apr 12 2023

web nov 24 2016 pdf bangladesh ready made garments rmg sector show s remark able growth and significant contribution in the country s economic development though find read and cite all the research

bangladesh s emergence as a ready made garment export - May 13 2023

web feb 9 2022 attaining competitive advantages in garment exports would provide stability to the rmg industry of bangladesh and help it become more successful continued growth in the apparel industry has helped bangladesh to maintain steady economic growth ahlquist mosley 2021 zaman 2021

bangladesh s garment industry 2023 a look at the statistics - Mar 31 2022

web sep 8 2023 the bangladesh garment industry has become one of the most important economic sectors in the country it has been a major contributor to the country s economic growth and development and it is estimated that the industry accounts for around 80 of the country s exports

pdf quality assurance system of garments industry in bangladesh - Jan 09 2023

web quality assurance system of garments industry in bangladesh a case study iosr journals rmg sector is the backbone of today s bangladesh economy improvement in quality assurance system can play a vital role for improving productivity of the

industries as well as economic development for the country

implementing total quality management approach in garments industry - Mar 11 2023

web dec 1 2014 syduzzaman rahman islam habib and ahmed 2014 evaluated the impact of the total quality management tqm model on performance of the garments industry in bangladesh

hrm practices in the garment industry in bangladesh a - Feb 27 2022

web jan 7 2022 bangladesh garment industry is currently ranked second and china is ranked first in the world the industry employs more than 4 million people of which three million are women the manpower employed in this industry directly or indirectly benefits about 12 million people rahman et al 2017

supply chain management in garments industry bangladesh - May 01 2022

web i look below charts which represent the picture of the export of garments in comparative total export from bangladesh supply chain management systems support in decrease catalog operational costs reduce order cycle time improved asset productivity as well as improvement the companies responsiveness to the market

total quality management tqm adoption in bangladesh ready - Jul 03 2022

web introduction bangladesh garments manufacturing industry is expanding at a rate of 20 per year 1 2 and around 76 of the export earnings come from rmg sector 3 currently 4 2 million workers are working in this sector where 4490 manufacturing units are in operation 4

increasing efficiency case study of ready made garments in bangladesh - Aug 04 2022

web aug 16 2020 pdf in this article we look at recent developments in the bangladesh garment industry on the issue of efficiency and productivity first we were find read and cite all the research

quality management in garment industry of bangladesh yumpu - Jun 02 2022

web feb 4 2013 quality management in garment industry of bangladesh br mohammad faizur rahman 1 lal mohan baral 2 md abdul mannan chowdhury 3 and br

quality management in garment industry of bangladesh - Feb 10 2023

web nazmul haq see full pdf download pdf related papers implementing total quality management approach in garments industry fahad aunto rapid developments in international competition have obliged textile enterprises to take new approaches in order to gain a competitive advantage

creating a better future for garment manufacturing in bangladesh - Sep 05 2022

web aug 7 2023 garment industry workers are being displaced by automation especially in bangladesh here s how the industry can make sure no one is left behind

garments quality assurance jobs in bangladesh careerjet - Jan 29 2022

web all garments quality assurance jobs in bangladesh on careerjet com bd the search engine for jobs in bangladesh search jobs recent searches post your cv post a job job responsibilities develop and ensure total quality management tqm and quality management system qms ensure all fabric quality parameter according to quality

quality management in garment industry of bangladesh - Dec 28 2021

web quality management is the aspect of the overall management function that determines and implements the quality policy quality assurance covers all the process within a company that

quality management in garment industry of bangladesh - Aug 16 2023

web jun 1 2009 for the textile and apparel industry product quality is calculated in terms of quality and standard of fibers yarns fabric construction color fastness designs and the final finished

total quality management in rmg sector of bangladesh - Oct 06 2022

web an increasing number of organizations in developing countries are practicing total quality management tqm in order to generate improvements in performance and remain competitive the readymade garment rmg industry in bangladesh has experienced an unprecedented growth over the last three decades and become a fast growing industry

quality management in garment industry of bangladesh - Jul 15 2023

web quality management in garment industry of bangladesh mohammad faizur rahman 1 lal mohan baral 2 md abdul mannan chowdhury 3 and ayub nabi khan 4 ahsanullah university of science and technology rashedtex gmail com ahsanullah university of science and technology baraltex aust edu jahangirnagar

total quality management adoption in bangladesh readymade garments - Dec 08 2022

web aug 19 2016 the paper also documents innovative practices in the textile and garment industry of bangladesh which can be further explored to achieve synergistic benefits